AMBIC®

EasiDipper™

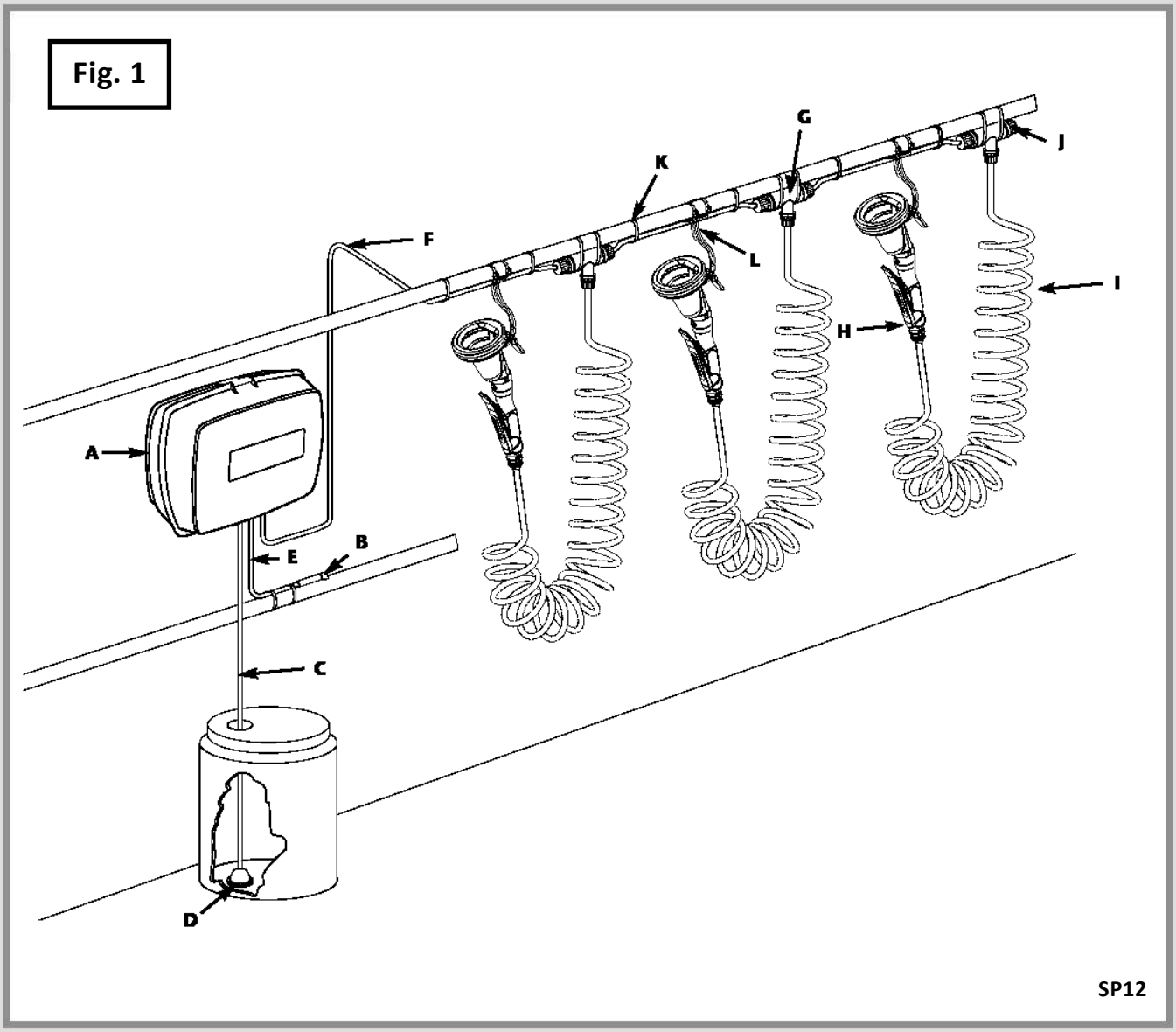

OPERATING INSTRUCTIONS

Mode d'emploi • Istruzioni • Anleitung
Instructies • Instrucciones

leading best practice in livestock health management

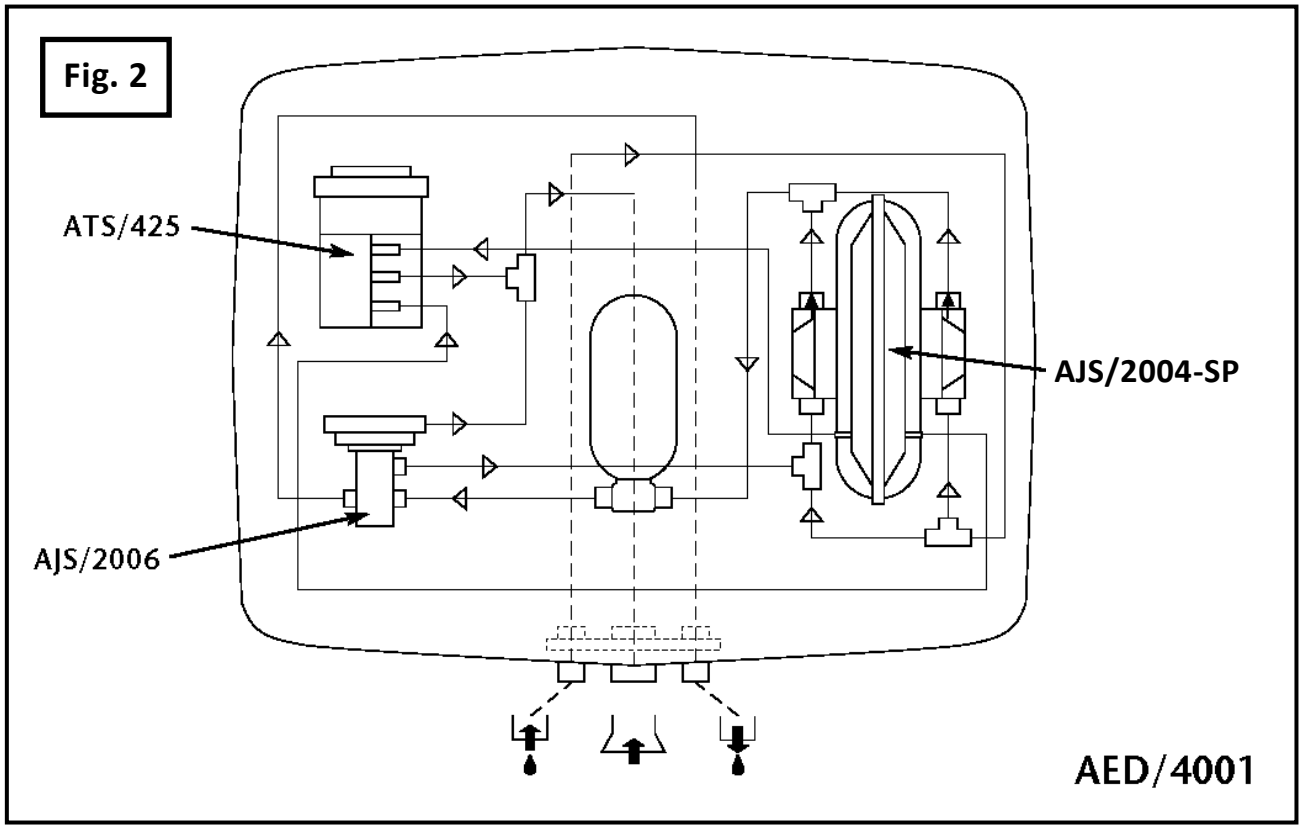
Fig. 2
ATS/425
AJS/2004-SP
AJS/2006
AED/4001

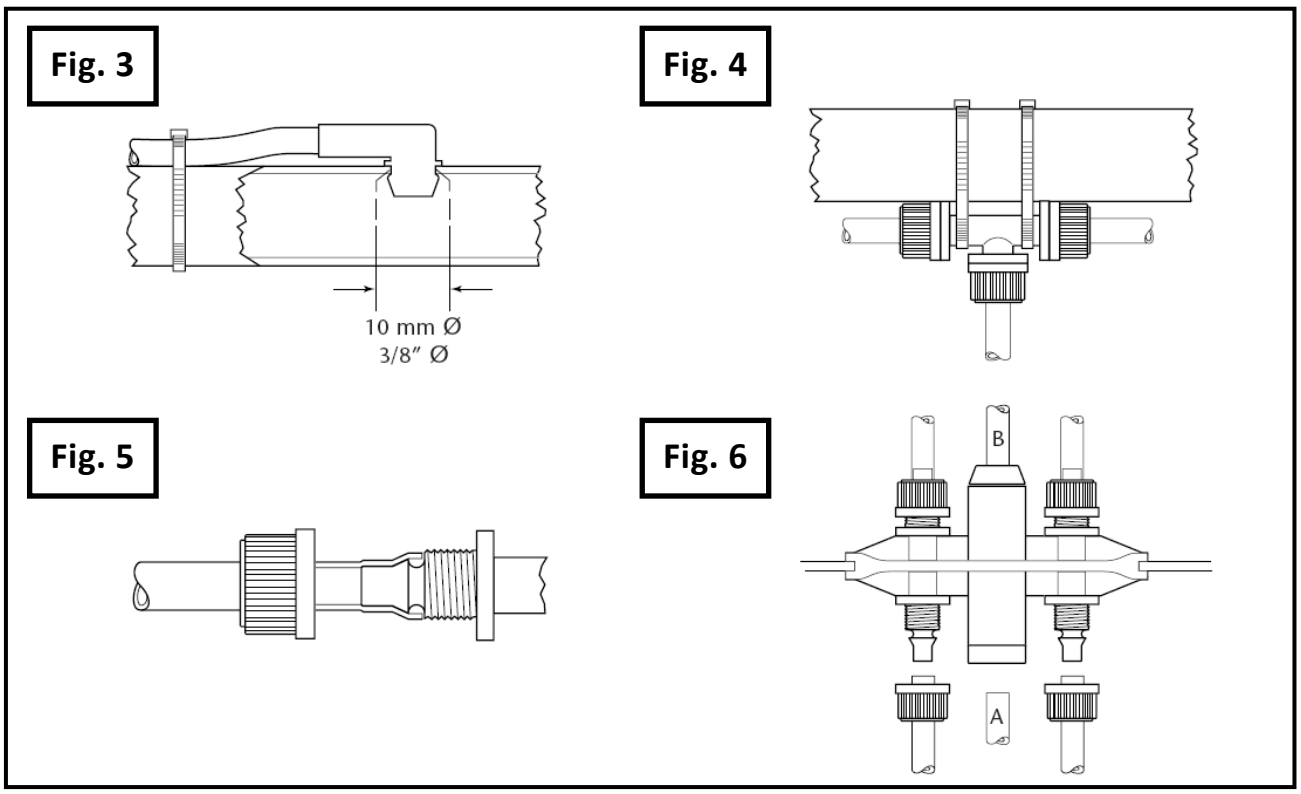
Fig. 3
10 mm Ø
3/8" Ø
Fig. 4
Fig. 5
Fig. 6
B
A

1. INSTALLATION

LA SÉCURITÉ

Les composants du système EasiDipper sont conçus exclusivement pour être utilisés dans des installations de traite. Toute utilisation autre que celle décrite dans ce livret d'instructions n'est pas considérée comme conforme. La responsabilité du constructeur/ fournisseur ne saurait être engagée pour les détériorations en résultant. L'utilisateur prendra la pleine responsabilité pour l'usage. L'OBSERVATION DU LIVRET D'INSTRUCTIONS ET LE RESPECT DES CONDITIONS D'INSPECTION ET D'ENTRETIEN FONT ÉGALEMENT PARTIE INTÉGRANTE DE L'UTILISATION CONFORME AUX PRESCRIPTIONS.

ATTENTION!	**Lorsque l'installation est en service, elle est sous pression d'opération d'environ 2 à 4 bar! Ne pas pulvériser le produit de trempage dans les yeux! Le cas échéant, lavez les yeux abondamment à l'eau et consultez un médecin!**

Pour l'agencement général de la salle de traite, se reporter à la Fig. 1 Placer le groupe moteur (A) à une distance maximale de 3 mètres au-dessus de la base du réservoir de produit de trempage, de préférence dans un environnement exempt de poussière, à proximité du tuyau à vide régulé. Pour fixer un nouvel appareil, utiliser deux vis et deux chevilles. A l'aide du gabarit de perçage sur la page 10, poser une vis, puis faire soigneusement les repères, et percer l'autre trou de vis. Il est absolument impératif que la distance entraxes soit exacte.

ALIMENTATION A VIDE Percer un trou de 10 mm Ø dans la partie supérieure du tuyau principal à vide régulé (Fig 3). Eliminer toutes les ébarbures, lubrifier l'adaptateur de tuyau (B), puis le tourner dans le trou. Fixer le tuyau (E) avec les serre-câbles (K). Ne pas trop serrer et éviter des courbes trop raides. Couper un morceau de tuyau de la longueur voulue, et le pousser fermement dans le manchon en caoutchouc du collecteur (Fig. 6 "A").

TUYAU D'ADMISSION DE PRODUIT DE TREMPAGE (Fig. 2) Dévisser l'écrou et retirer le bouchon d'obturation de l'orifice d'admission. Couper un morceau de tubulure (C) à la longueur voulue en vérifiant que le filtre d'admission (D) repose sur la partie inférieure du réservoir de produit chimique. Introduire le tuyau à travers l'écrou. Réchauffer l'extrémité du tuyau afin de faciliter le montage, puis le pousser à fond dans l'orifice. Serrer fermement l'écrou des doigts ou avec l'AmbiSpanner. Ne pas utiliser de pince ou autres outils. Il est préconisé d'utiliser cette méthode pour raccorder tous les raccords du système EasiDipper (Fig. 5).

TUYAU SOUS PRESSION (Fig. 2) Le tuyau en spirale peut être étiré pour une longueur maximale de 3m, de sorte qu'il faut veiller à disposer les tés de telle façon dans la salle de traite, que toutes les vaches sont bien accessibles pour les tremper sans forcer les tuyaux. Etablir la position des raccords en té (G), puis les attacher sans serrer dans un support approprié (Fig. 4). Couper des longueurs appropriées de tuyau (F), les attacher, puis les brancher dans les raccords en té (G) et dans l'orifice de sortie. Attacher les spirales (I). Fermer l'extrémité ouverte en dernier à l'aide d'un bouchon d'obturation (J) et d'un écrou. Et enfin, si toutes les positions sont correctes, serrer fermement les serre-câbles. Ne pas trop les serrer sur les tuyaux et éviter des courbes raides. Le raccord droit (S sur la Figure 7) du tuyau court d'alimentation (T) fourni avec l'applicateur de trempage se raccorde sur le tuyau en spirale (I). À l'aide de l'écrou fourni, fixer l'autre extrémité du tuyau court sur le raccord prévu à cet effet (H) de l'applicateur. Le crochet de suspension en plastique (L) peut être fixé sur un tube horizontal convenable à l'aide de deux colliers serre-câble (K), ou bien deux trous peuvent être percés dedans et il peut être positionné ainsi (à l'aide de deux vis) sur une surface droite.

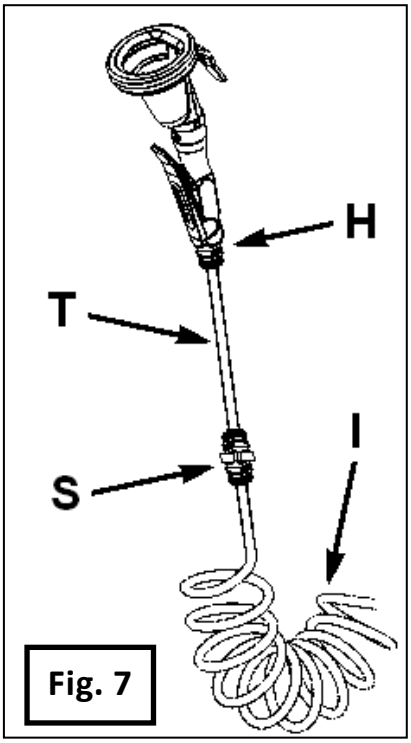

Fig. 7

2. MISE EN ROUTE INITIALE

Une fois l'installation terminée, mettre la pompe à vide en route. Le groupe moteur se déclenchera automatiquement et atteindra la pression maximum en moins d'une minute. Il peut y avoir de l'air dans le système. Pour l'expulser, tenir chaque applicateur au-dessus du tuyau de refoulement à la verticale, le bras tendu et le pistolet étant orienté à l'écart du visage. Appuyer sur la gâchette jusqu'à ce que les bulles d'air ne soient plus visibles.

Le système EasiDipper se prête à l'application de la plupart des produits autorisés pour tremper les trayons, À L'EXCEPTION de certains produits visqueux (dits filmogènes barrière) et produits contenant du dioxyde de chlore*, de l'acide lactique* ou de l'hypochlorite de chlore ; si on en utilise avec certains produits de trempage on risque d'annuler la garantie – veuillez demander à votre service Ambic. (* Pour les produits à base de dioxyde de chlore et d'acide lactique, utiliser la version VITON de l'EasiDipper, par exemple l'AED/4001-V)

S'il est utilisé avec des concentrés, suivre rigoureusement les instructions du fabricant.

Important: Refaire l'appoint de produit de trempage avant que celui-ci ne soit épuisé afin d'empêcher l'air de pénétrer dans le système.

Afin que la pression qui est optimale pour le produit de trempage choisi soit atteinte systématiquement, l'EasiDipper est fourni avec 2 modules de pression; voir l'explication de ceux-ci et de leur réglage à la section **3. Fonctionnement** (page 5).

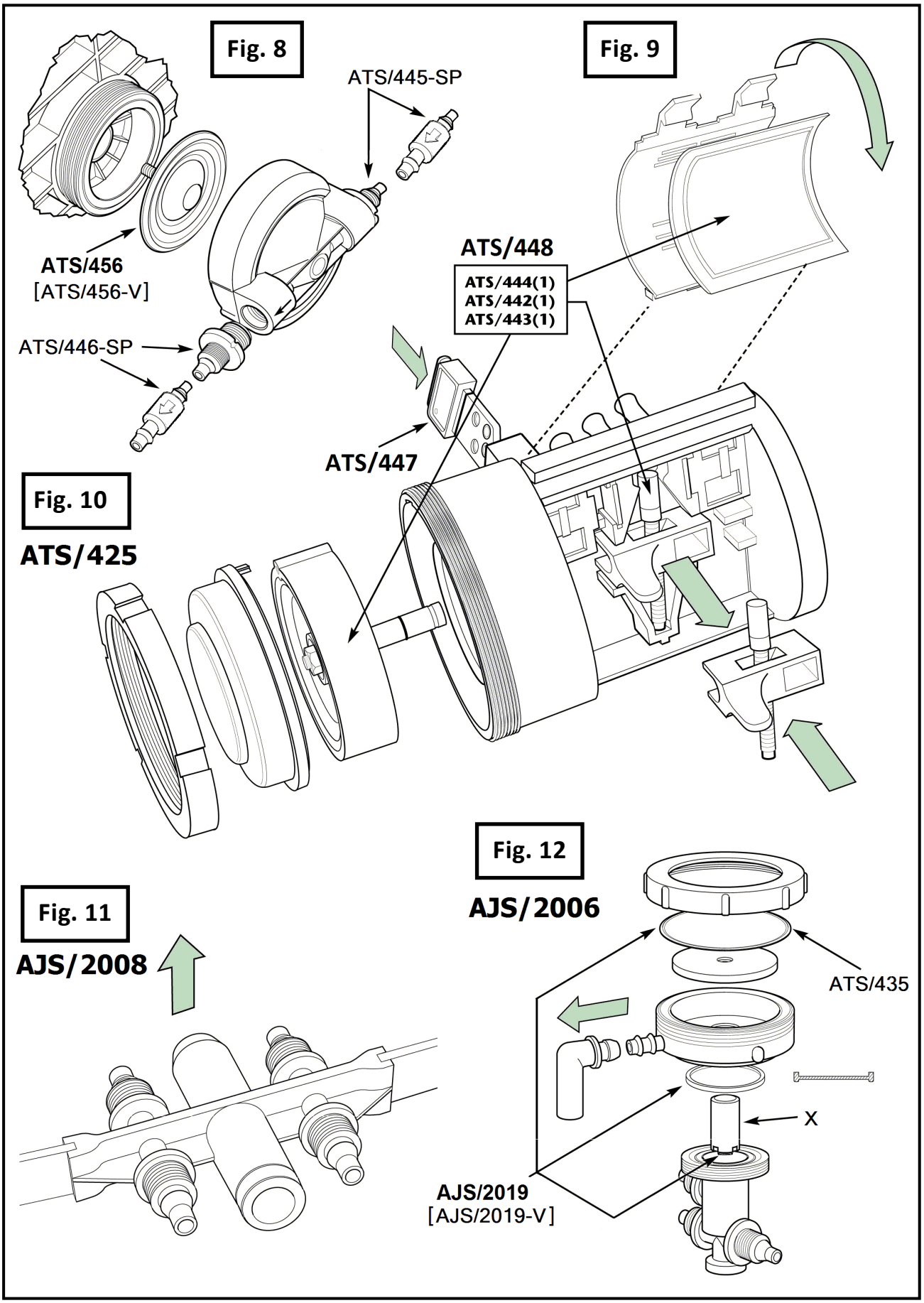
Fig. 8
ATS/445-SP
ATS/456
[ATS/456-V]
ATS/446-SP
Fig. 9
ATS/448
ATS/444(1)
ATS/442(1)
ATS/443(1)
ATS/447
Fig. 10
ATS/425
Fig. 11
AJS/2008
Fig. 12
AJS/2006
ATS/435
X
AJS/2019
[AJS/2019-V]

3. FONCTIONNEMENT

FAIRE LE TREMPAGE avec EasiDipper par une action sur la gâchette de l'applicateur (Figure 7, H), qui est maintenue enfoncée jusqu'à ce que le gobelet intérieur se soit rempli de produit de trempage jusqu'en haut du gobelet en forme de trayon. Afin d'éviter le gaspillage de produit, il est conseillé que le gobelet ne soit PAS TOUT À FAIT PLEIN parce qu'il déborderait ainsi dès que l'applicateur est passé autour du trayon. Le remplissage du gobelet vide devrait prendre 2 secondes à peu près, paramètre réglable au moyen de l'ajustement de la pression de pompage (voir le paragraphe suivant). Manipulant l'applicateur, tremper prudemment chaque trayon, de façon à ce que les 5 cm en bas soient complètement couverts de produit de trempage. Entre deux trayons, actionner brièvement la gâchette afin de remplir de nouveau le gobelet de produit. Après l'opération, il est conseillé de mettre l'applicateur dans le support fourni ; il est tout à fait possible de le laisser suspendu à l'extrémité du tuyau en spirale, mais cela aurait pour conséquence que des résidus de produit s'égouttent par terre.

LE REGLAGE DE LA PRESSION de sortie d'EasiDipper exerce un effet direct sur le temps que prend le remplissage du gobelet, de sorte que son ajustement peut servir à minimiser le débordement et les projections lorsqu'un produit de trempage très fluide est utilisé. L'ajustement de la pression se réalise par le remplacement ou le réglage des modules de pression fournis. L'un des modules est inséré en usine dans la soupape de décharge (AJS/2006, sur la Figure 2) du boîtier d'alimentation. Pour insérer un autre module de pression, « X » (sur la Figure 12), il faut d'abord débrancher le vide du boîtier d'alimentation et appuyer sur la gâchette de l'applicateur pour dépressuriser le système. Retirer le coude en caoutchouc dans le sens de la flèche 2 (Figure 13). Dévisser le haut, y compris la pièce avec le raccord mâle, afin de pouvoir accéder au module de pression, et retirer ce dernier.
Le module « standard » noir, inséré en usine (AJS/2016) règle l'alimentation en pression à 50 psi (3,4 bar) environ et ne se prête généralement qu'aux produits peu fluides (de viscosité élevée).
Pour travailler avec des produits moins visqueux, mettre le module de pression vert, réglable (AED/4016 ou la version Viton Bleue AED/4016-V) et l'ajuster à une pression de 1,8, 2,3 ou 2,7 bar (réglé en usine à 1,8 bar). Pour ce faire, tourner la vis de réglage encastrée (au centre du haut) sur l'une des positions enclenchées par un clic audible à l'aide d'un petit tournevis plat (3 mm). Il est possible de tourner la vis dans les deux sens, sans butée, mais le plus facile est de la tourner contre le sens des aiguilles d'une montre en exerçant une légère pression sur le tournevis. – NE PAS FORCER la vis de réglage, vous risqueriez d'abîmer son siège. Après avoir réglé le niveau de pression souhaité, remettre en place le module de pression dans la soupape de décharge, remonter le tout et visser (à main) le haut sur la pièce, puis rebrancher l'alimentation de vide et vérifier que l'applicateur fonctionne bien correctement.

FIN DE LA TRAITE
Lorsque l'alimentation principale sous vide est coupée, le groupe moteur ramène automatiquement le produit de trempage sous pression dans le réservoir de produit de trempage. Ce dispositif sécurise immédiatement l'ensemble et assure aussi le rinçage de tous débris du filtre d'admission (D Fig. 1).

Se rappeler qu'il est impératif de rincer chaque applicateur à l'eau chaude tout de suite après l'opération de trempage. À défaut, des résidus de produit coagulés, notamment en cas de produit visqueux, risquent de boucher le gobelet de l'applicateur.

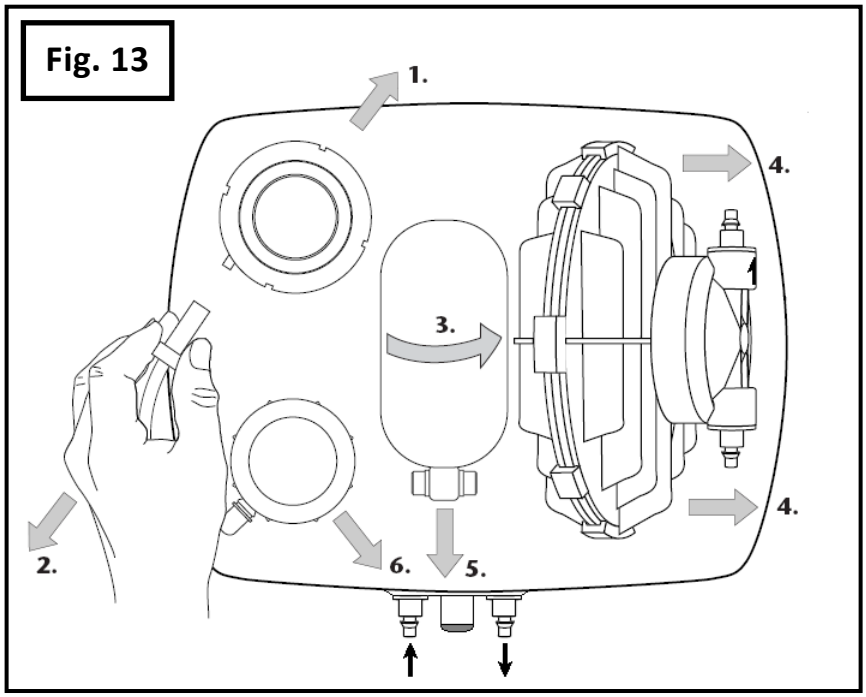

4. ENTRETIEN

VANNE DE DERIVATION ATS/425 Elle est située sur la partie supérieure, à gauche du groupe moteur (Fig. 2). REMARQUE : La plupart des opérations d'entretien peuvent s'effectuer lorsque la vanne est montée en position. S'il faut la démonter complètement, la faire glisser hors de l'agrafe (Flèche 1 Fig. 13) en la tournant. Saisir le collecteur à vanne et le retirer doucement de la vanne (Flèche 2, Fig. 13). Pour la repose, procéder en sens inverse de la dépose.

4. ENTRETIEN (suite)

FILTRE A VANNE ATS/444 Le remplacer toutes les 1000 heures ou plus tôt s'il est fortement colmaté. Pour dégager les agrafes du couvercle du filtre à la main, faire levier avec les doigts (Fig. 9). Déposer le filtre avec précaution en faisant attention à ne pas laisser tomber de la poussière sur les pièces de service. Pour la repose du filtre, procéder en sens inverse de la dépose.

INSERT DE PURGE ATS/447 Le tirer du corps principal en faisant attention à ne pas déplacer les 4 joints toriques. Inspecter les deux petits orifices près de l'extrémité (Fig. 10). Le nettoyer toutes les 1000 heures ou plus tôt s'il est fortement souillé. Utiliser le morceau de fil métallique attaché à l'insert de purge.

ENSEMBLE DE MEMBRANE ATS/443 Le remplacer toutes les 3000 heures. Déposer tout d'abord le filtre de la valve (comme indiqué ci-dessus). Déposer le ressort ATS/442. Tirer la boîte d'entraînement dans le sens de la flèche (Fig. 10) à l'aide d'une pinces placée sur le téton. Dévisser la grosse bague noire, extraire avec précaution le chapeau rouge, à l'aide d'un tournevis placé dans la fente prévue. Pour retirer la membrane en caoutchouc, la saisir par le bord extérieur. Pour reposer l'ensemble de membrane ATS/443, agir avec précaution pour ne pas essuyer la lubrification préalable sur l'arbre. Si le ressort ATS/442 présente des signes de corrosion, le remplacer. Pour reposer le nouvel ensemble de membrane, procéder en sens inverse de la dépose, en vérifiant que l'emplacement semi-circulaire s'engage dans le logement encastré dans le corps principal. Pour remettre en place la boîte d'entraînement, la pousser fermement jusqu'à ce qu'on entende un déclic, ce qui indique qu'elle est bien engagée. Avant de reposer le filtre et le couvercle, pousser la boîte d'entraînement en va-et-vient. On doit entendre un déclic ce qui indique qu'elle fonctionne correctement.

POMPE A MEMBRANE AJS/2004-SP La pompe est située sur le côté droit du groupe moteur "A" (Fig. 2). Elle n'exige aucun entretien, mais dans le cas rare où il se produirait une panne, on peut la déposer en dévissant tout d'abord la bouteille sous pression ATS/436 en tournant dans le sens de la flèche 3 (Fig. 13). Retirer les fixations prévues pour le transport. Incliner la pompe AJS/2004-SP et la dégrafer en la faisant glisser dans le sens des flèches 4 (Fig. 13). Déposer les deux coudes en caoutchouc. Dévisser les 4 écrous situés sur la tête de la pompe, ATS/445-SP et ATS/446-SP (Fig. 8). Réchauffer les extrémités du tube et l'extraire doucement, en prenant note de leur position. Pour remettre la pompe en position, vérifier que les flèches gravées sur la tête de la pompe sont orientées vers le haut du groupe moteur. Il peut arriver de temps à autre que des débris pénètrent dans les vannes anti retour ATS/445-SP et ATS/446-SP (Fig. 8). On peut les dévisser en utilisant l'outil AmbiSpanner fourni. Les rincer et les sécher à la soufflette. Il est possible de remplacer ces éléments s'ils sont endommagés.

DETENDEUR AJS/2006 Le détendeur est situé du côté gauche, en bas du groupe moteur (Fig. 2). Pour remplacer la membrane ATS/435, dévisser le dessus avec les tétons moulés. Ceci rendra accessible la membrane à remplacer. Pour poser un module de détendeur "X" différent (Fig. 12), AJS/2016, retirer le coude en caoutchouc en tournant dans le sens de la flèche. Dévisser le haut complet, y compris la section à ergots. Ceci rendra accessible le module du détendeur existant. Pour remplacer ou retirer l'ensemble du détendeur, déposer tout d'abord la pompe comme décrit au paragraphe "Pompe à membrane". Puis incliner et faire glisser le support de la bouteille dans le sens de la flèche 5 (Fig. 13), dégrafer le détendeur dans le sens de la flèche 6. Dévisser les 3 écrous du détendeur, réchauffer les extrémités du tube et l'extraire doucement en prenant note de leur position.

ENSEMBLE DU COLLECTEUR AJS/2008 Le collecteur est placé par ajustement à frottement dans la jupe de la base du carter (Fig. 11). S'il est endommagé, il faut le remplacer. Dévisser les 4 écrous et déposer les tuyaux. Tirer le tuyau à vide "A". Couper le tuyau à vide "B" (Fig. 6) tout près de la douille en caoutchouc car il est collé aux fins de transport. Extraire le collecteur de la base du carter. Le remplacer par un ensemble neuf. Il suffit d'enfoncer les deux tuyaux à vide "A" et "B".

5. DEPISTAGE DES PANNES

DEFAUT	CAUSE	REMEDE
1. Malgré l'action sur la gâchette, du produit n'arrive PAS (ou trop peu de produit) dans le gobelet.	a. Pompe à vide non branchée	a. Mettre pompe à vide sous tension
	b. Tuyau à vide pas étanche	b. Vérifier que le vide arrive dans le groupe moteur. Pour cela, retirer le tuyau d'alimentation et tester du doigt. Vérifier que l'adaptateur du tuyau à vide est bien installé
	c. Tuyau d'alimentation à vide obstrué (E)	c. Vérifier que le tuyau n'est pas vrillé et que les serre-câbles ne sont pas trop serrés
	d. Réservoir de produit de trempage vide	d. Remplir le réservoir
	e. Filtre d'admission (D) colmaté	e. Nettoyer le filtre
	f. Tuyau sous pression (F) obstrué	f. Dégager l'obstruction, vérifier que le tuyau n'est pas resserré ni vrillé
	g. L'alimentation vers l'applicateur (AED/4004) est restreinte ou bouchée.	g. Vérifier l'orifice d'alimentation juste en dessous du bord supérieur et évacuer d'éventuels résidus de produit avec de l'eau chaude (voir la Figure 7).
	h. Le niveau de pression réglé est TROP BAS pour le produit de trempage choisi.	h. AUGMENTER le niveau de pression.
	i. Produit de trempage utilisé ne convient pas	i. Changer pour utiliser le produit de trempage agréé
	j. Pompe AJS2004 défectueuse	j. Vérifier la pompe et la réparer ou la remplacer
	k. Vanne de dérivation ATS/425 défectueuse	k. Vérifier la vanne et la réparer ou la remplacer
	l. Détendeur AJS/2006 défectueux	l. Vérifier le détendeur et le nettoyer, le réparer ou le remplacer
2. Le remplissage du gobelet continue même après que la gâchette est relâchée.	a. Air dans tuyau sous pression (F)	a. Purger comme décrit au paragraphe "Mise en route initiale"
	b. Robinet de commande ATS/405 sale ou endommagé	b. Nettoyer ou remplacer le robinet de commande
3. Fuite de produit de trempage sortant du groupe moteur	a. Ecrou de raccord desserré	a. Repérer la fuite et resserrer l'écrou
	b. Pompe ou détendeur défectueux(se)	b. Vérifier les unités et les réparer ou les remplacer
4. Unité pressurisée quand le dispositif sous vide est coupé	Détendeur défectueux	Le réparer ou le remplacer
5. Fuite de produit de trempage sortant du tuyau à vide	Pompe ou détendeur défectueux(se)	Débrancher immédiatement le tuyau à vide et le boucher. Réparer ou remplacer les pièces défectueuses.

6. CARACTERISTIQUES TECHNIQUES

Alimentation :	Vide de 40-50 kPa	Quantité d'applicateurs maximum fonctionnant simultanément :	3
Consommation de produit de trempage :	8-15 ml/s par applicateur	Quantité d'applicateurs maximum par groupe moteur :	50
Consommation d'air :	50 l/min (d'air atmosphérique à 50 kPa)	Longueur maximum du tuyau sous pression :	25 m
Pression de pulvérisation (maxi.) :	3,4 Bar à 46 kPa	Température de fonctionnement :	min. 5 °C maxi. 40 °C

7. SPARE PARTS • PIÉCES DÉTACHÉES
ERSATZTEILE • RECAMBIOS

AED/4001

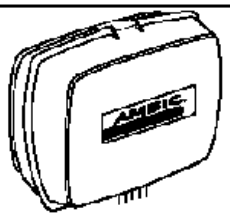

ATS/406

AED/4004

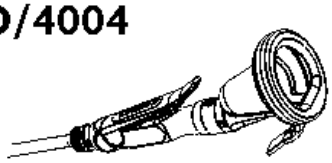

AED/014

ATS/406 (x 1)

AED/4004 (x 1)

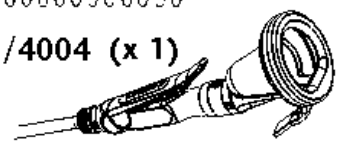

(x 6)

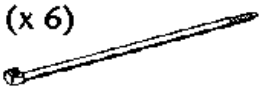

ATS/407 (x 1)

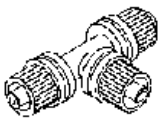

AAF/017 (x 1)

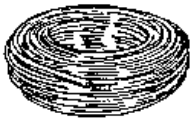

3M (9ft 10in)

AED/4018

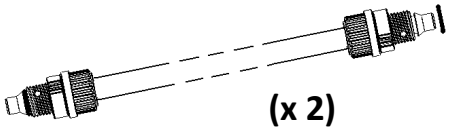

(x 2)

ATS/405

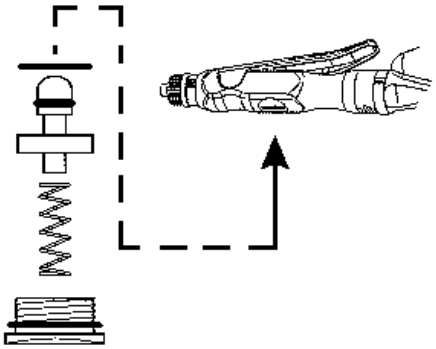

ATS/408

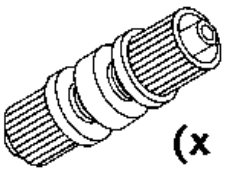

(x 2)

AAF/017

(x 2)

ATS/409

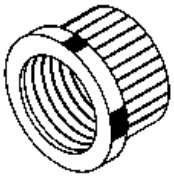

(x 6)

ATS/407

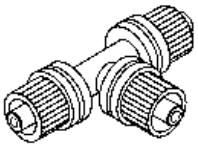

ATS/410

6M (20ft)

ATS/412

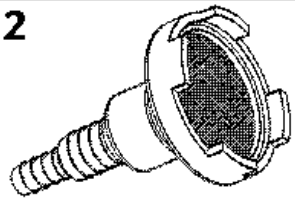

ATS/413

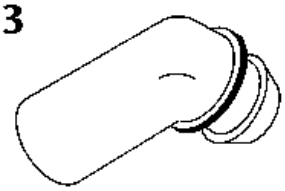

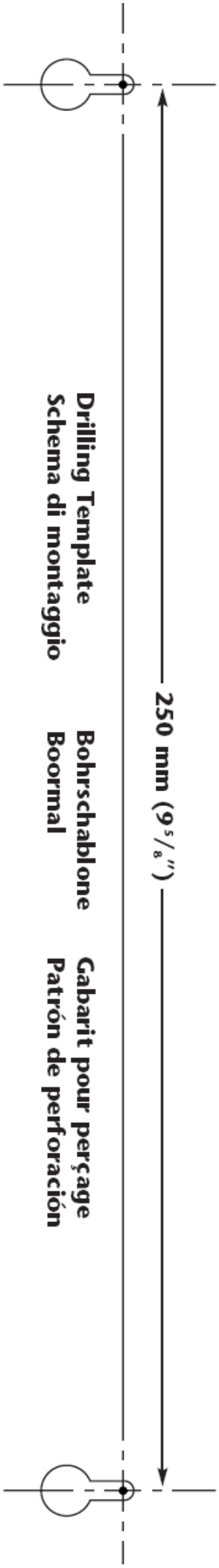

Ambic Equipment Limited,
One Parkside, Avenue Two Station Lane,
Witney, Oxfordshire, OX28 4YF, England
Tel: +44 (0)1993 776555 Fax: +44 (0)1993 779039
www.ambic.co.uk