WATRUNGSSATZ ENTLASTUNGSVENTIL
MONTAGE

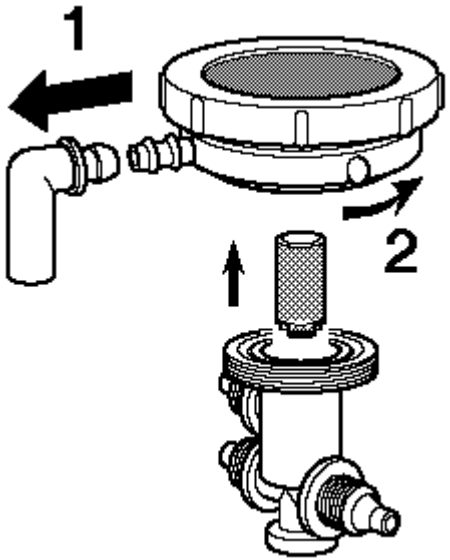
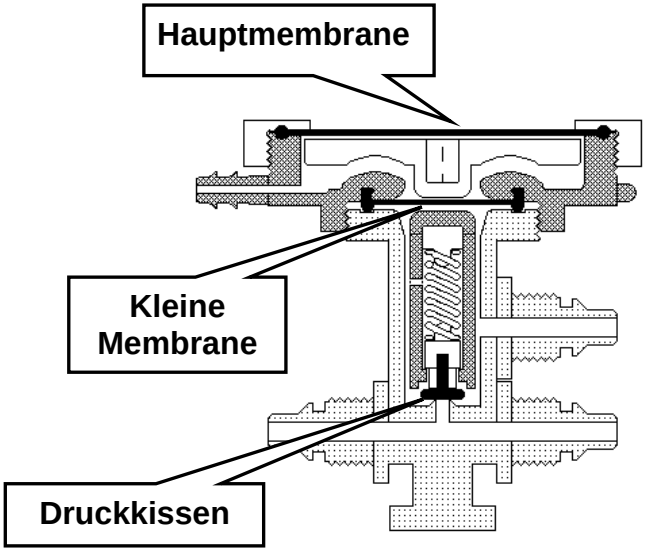
WATRUNGSSATZ ENTLASTUNGSVENTIL
INHALT